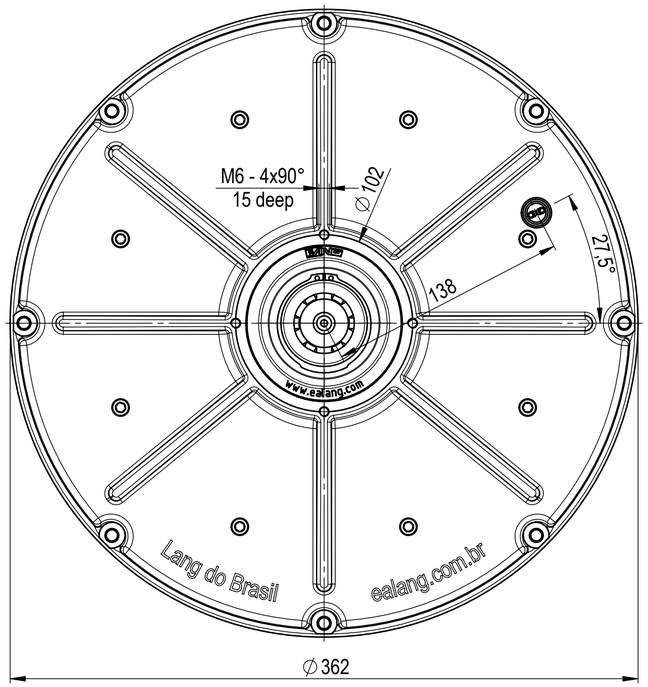

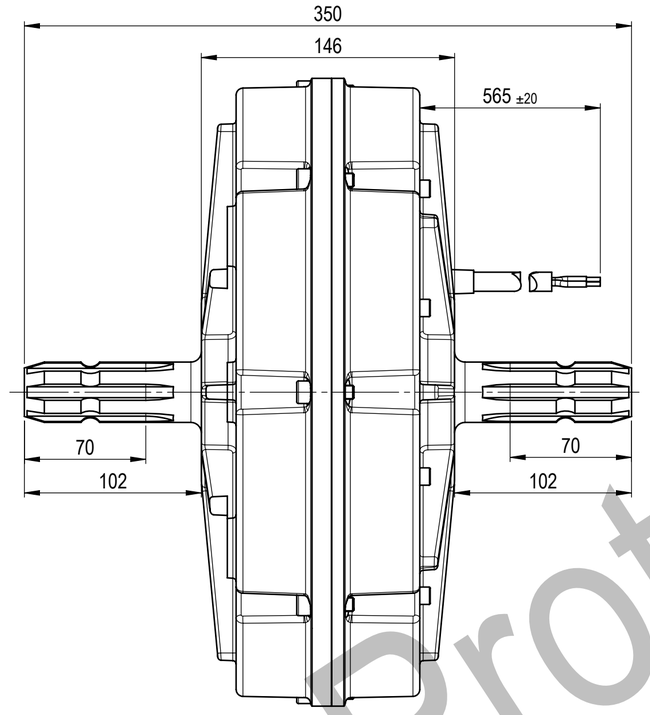

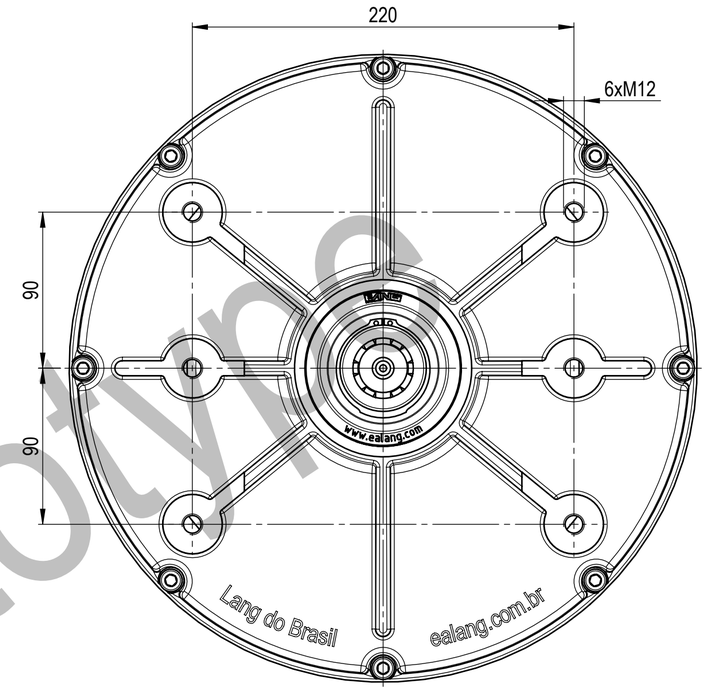

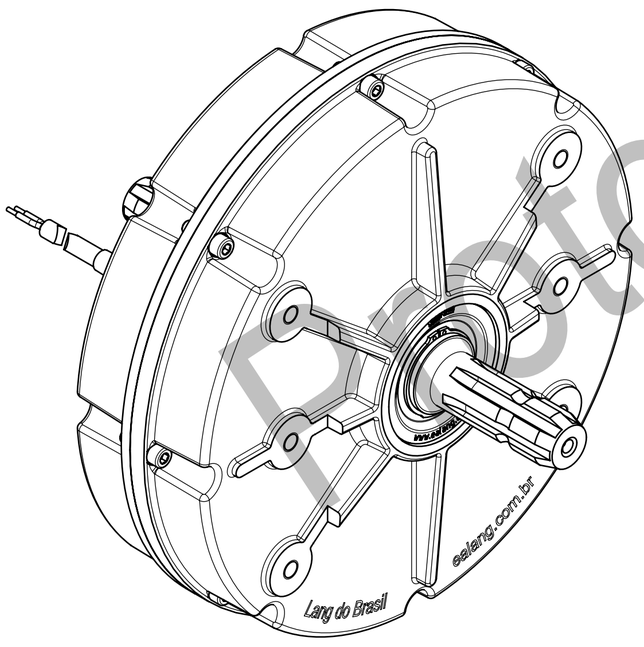

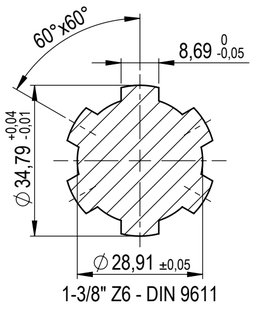

Prototyp / Prototype

Drehmoment / Torque (stat.) : 1750 Nm
Gewicht / Weigth : 33.2 kg
Spule / Coil
Schutzart / Security Class : IP64
Spannung / Voltage : 12 V
Strom / Current : 11,2 A
el. Leistung / el. Power : 135 W

LANG Faszination Technik	Maße o. Toleranzangabe / measure without toleration DIN ISO 2768-mK-E	Maßstab / scale 1:2.5	Gewicht / weight: 33.2 kg
	Schutzvermerk nach / take care to protectionsrights DIN ISO 16016		
	Date / Name	Gehäusekupplung / Housing Clutch	
	erstellt 02.08.2023 P.Kumpf		
	geprüft 02.02.2024 C.Santo		
	Norm	1.750Nm - 1-3/8" - 12V	
	CAD-Zeichnung-keine manuelle Änderung / CAD-Drawing-no manual modification	22,1,007,001,01	Page 1
index date name modification	file: 22,1,007,001,01		02.02.2024

Diese Zeichnung darf weder kopiert noch Dritten zugänglich gemacht werden. Diese Konstruktion ist unser Eigentum. E. A. Lang GmbH & Co. KG.
Ce plan est confidentiel et est la propriété de l'entreprise Lang GmbH & Co. KG. Il ne doit pas être reproduit, ni communiqué à des tiers sans autorisation préalable de l'entreprise Lang GmbH & Co. KG.
This drawing is confidential and is the property of E. A. Lang GmbH & Co. KG. The drawing and any part thereof must not be copied or otherwise reproduced, or divulged to any other party, or used for manufacture or any other purpose without the express written permission of the company.