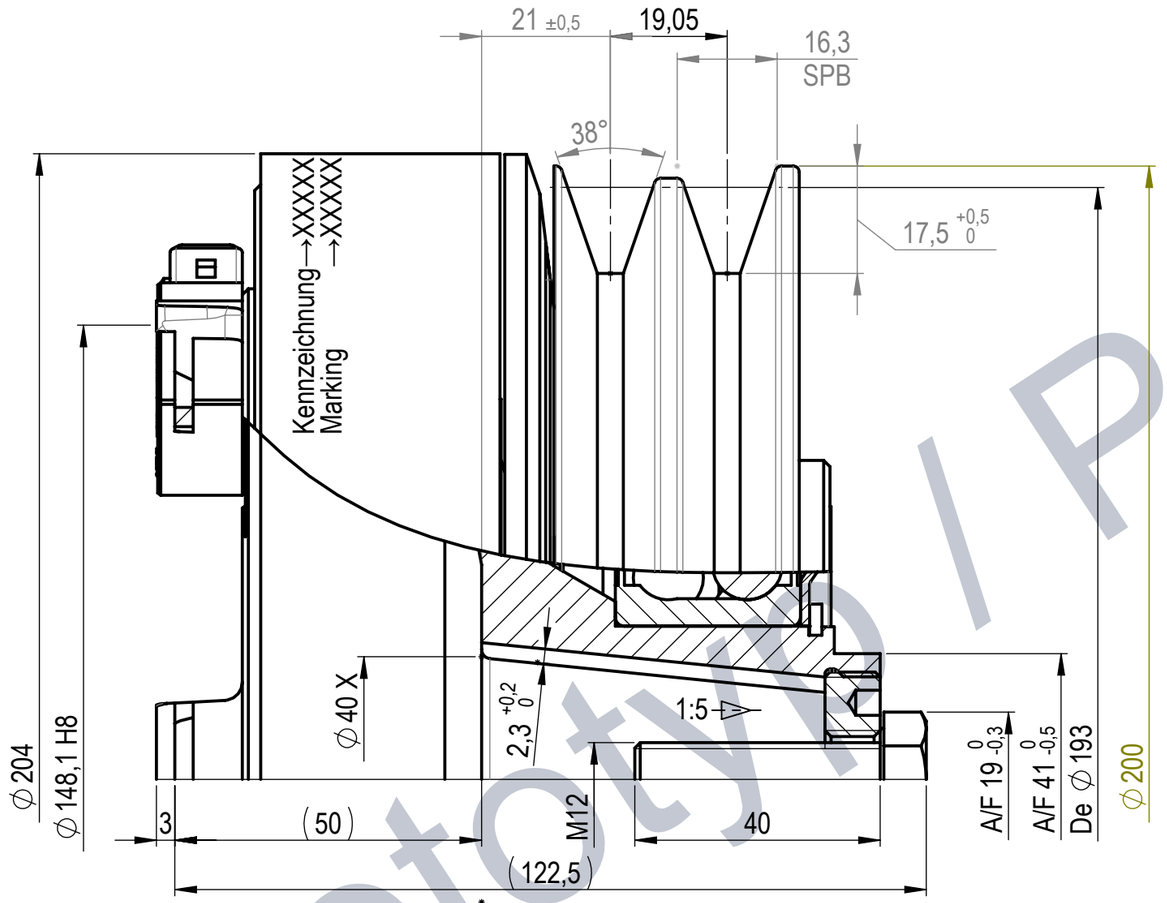

Stecker für Buchsengehäuse:
(Gegenstück muss wasserdicht sein!)
plug for socket housings:
(counterpart must be waterproof!)
AMP Nr.: 963040
Bosch Nr.:1928402402

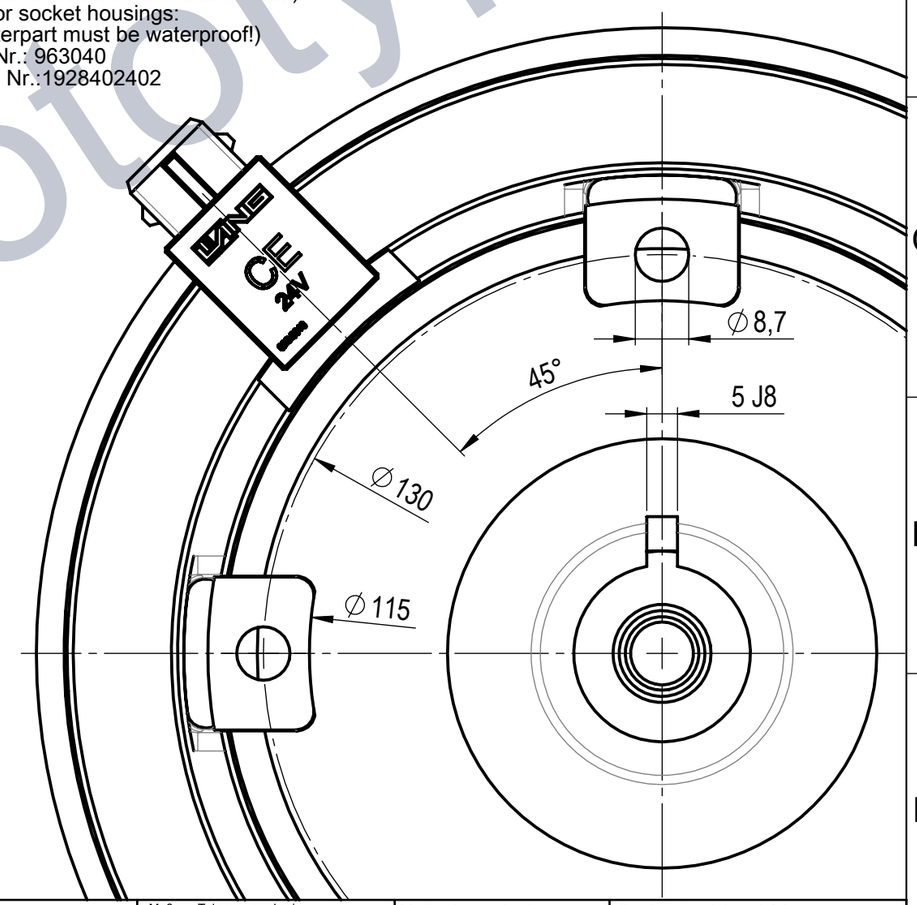

Prototyp / Prototype

el. Schaltbild mit Löschglied /
circuit diagramm with suppressor

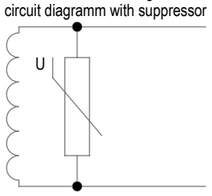

( ) Maße in Klammern sind vom Kompressor abhängig
X Toleranz auf Anfrage
( ) measures in brackets depend on the compressor
X tolerance on demand

Drehmoment / torque (stat.) = 450 Nm
Gewicht / weight = 11.3 kg
Massenträgheitsmoment / moment of interia:
ausgeschaltet / non working = 0,0289 kgm²
eingesschaltet / working = 0,0461 kgm²
Spule / coil:
Schutzklasse / security class= IP64
Spannung / voltage = 24 V
Strom / current = 2,6 A
Leistung / power = 62 W

LANG Faszination Technik	Maße o. Toleranzangabe / measure without toleration DIN ISO 2768-mK-E	Maßstab / scale 1:1	Gewicht / weight: 11.3 kg
	Schutzvermerk nach / take care to protectionsrights DIN ISO 16016		
	Date / Name	el. magn. Kompressorkupplung / el. magn. Compressor Clutch	
	Editor 29.04.2019 Kumpf		
	Check 28.08.2019 Juergensmeyer		
	Norm 29.04.2019 Kumpf		
	Production	Stecker, 2-polig, 24V / Plug, two-pin, 24V	
	CAD-Zeichnung-keine manuelle Änderung / CAD-Drawing- no manual modification	73,1,367,000,04	Page 1
01-29.04.2019-Kumpf-neue Variante			28.08.2019
Index - Date - Name - Modification	file: 73,1,367,000,04-01		

Diese Zeichnung darf weder kopiert noch Dritten zugänglich gemacht werden. Diese Konstruktion ist unser Eigentum. E. A. Lang GmbH & Co. KG.
Ce plan est confidentiel et est la propriété de l'entreprise Lang GmbH & Co. KG. Il ne doit pas être reproduit, ni communiqué à des tiers sans autorisation explicite et écrite de l'entreprise Lang GmbH & Co. KG.
This drawing is confidential and is the property of E. A. Lang GmbH & Co. KG. The drawing and any part thereof must not be copied or otherwise reproduced, or divulged to any other party, or used for manufacture or any other purpose without the express written permission of the company.